www.skysmotor.com.mx

FT3.162.

SKYSMotor

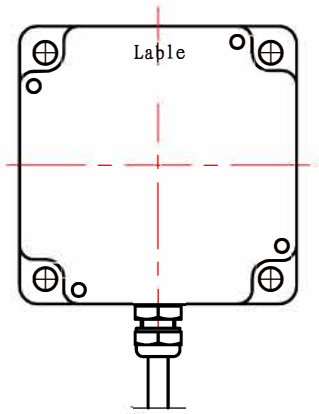

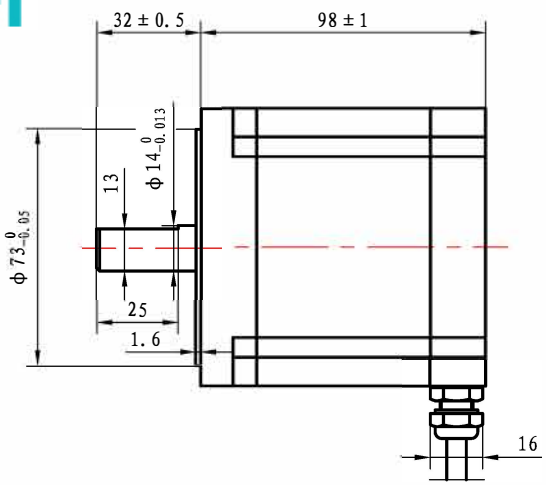

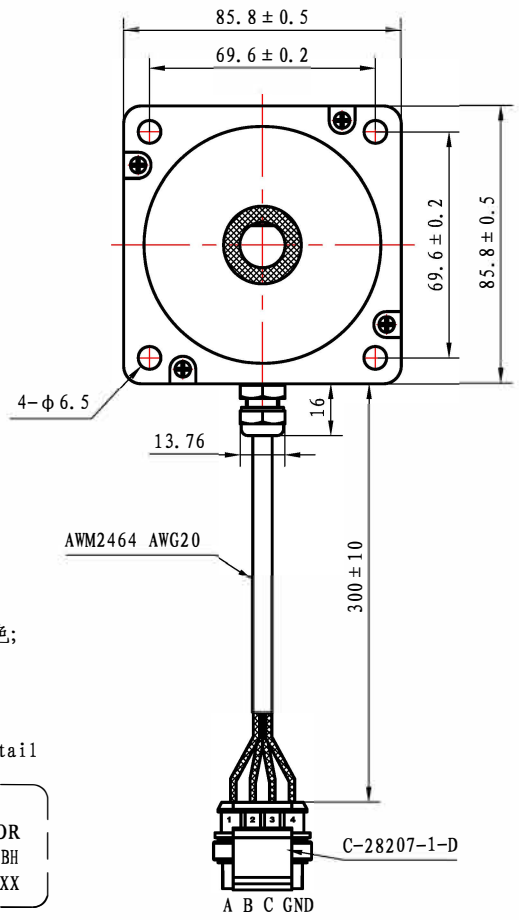

接线图
Wiring diagram

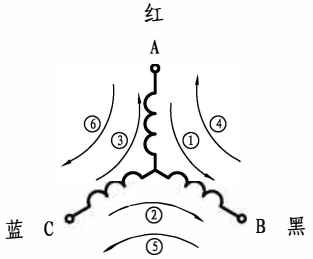

规格 Specification

1.步距角 Step angle	1.2° ±5%
2.相数 Number of phase	3
3.额定电压 Rated voltage	12.95 V DC
4.额定电流 Rated current	3.5 Amp
5.保持力矩 Holding torque	4.0N.m
6.定位力矩 Detent torque	0.23N.m
7.相电阻 Phase resistance	3.9ohm±10%(At 20℃)
8.相电感 Phase inductance	22.2mH±20%
9.转子惯量 Rotor inertia	1700g.cm^2
10.电机重量 Motor weight	2.9kg
11.绝缘电阻 Insulation resistance	100MΩmin. (500V DC)
12.绝缘等级 Insulation class	Class B

NOTE: 1.端盖表面黑色;

铭牌 Label detail

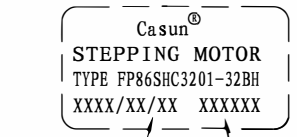

生产日期 Date of production

生产单号 production order

STEP \ PHASE	A	B	C
1	+	−	
2		−	+
3	−		+
4	−	+	
5		+	−
6	+		−

CCW

CW

标识	处数	更改内容		姓名	日期	UNLESS OTHERWISE SPECIFIED	NAMES	SIGNATURE	DATE	REV. A	SCALE 1:1	SHEET 1 of 1

单位 Unit: 毫米 mm
第一视角画法
First angle method
未注线性与角度尺寸公差
Unlabeled Linear and angular dimensions tolerances
GB/T1804-m eqv ISO2768-1:m
未注形状与位置尺寸公差
Unlabeled shape and position tolerance
GB/T 1184-K eqv ISO2768-2:K

Approved		
标准化 Standard		
工艺 Technology		
审核 Check		
设计 Design		

HYBRID STEPPING MOTOR
TYPE: FP86SHC3201-32BH